HALDER SRBIJA

03/2021

LETNJA AKCIJA

Akcija traje od 20.05 do 30.06 ili do isteka zaliha

www.halder.rs

9021FTW520FF1
POKRETNA RADIONICA TRODELNA

1/4” račna 72 zuba
1/4” hex socket 4,4.5,5,5.5,610,11,12,13,14 mm
1/4” klizna T ručica
1/4” nastavak zglobni
1/4” produžetak 50 mm, 100 mm
1/4” brza ručica
1/2” račna 1/2” 72 zuba
1/2” ključevi nasadni 8,10-14,16,17,19,21,22 mm
1/2” klizna T ručica
1/2” nastavak zglobni
1/2” produžetak 125, 250 mm
1/4” nosač bitova
1/4” 31 kom bit set
Metar 3 m x 16 mm bimaterijal
Ključ inbus-set 1.5-8 mm

Ravni 1x5,5x125 mm, 1,2x6,5x150 mm
Krstasti odvijač ph1x
100 mm, ph2x125 mm
Klešta ravna 160 mm
Klešta špic 160 mm ravna
Klešta kombinovana 180 mm bimaterijal
HD sečice 180 mm bimaterijal

Ključevi okasto-vilasti 8-14,17,19 mm
Čekić sa drvenom drškom 25 mm
Električarski nož
Klešta papagaj 250 mm
Ključ podešavajući 250 mm

Akcijska cena: 39.990,-

1472K6BKFF7SD
KOLICA SA ALATOM

Odvijači i ključevi

Čekići i klešta

Ključevi i dodatni pribor

Kolica za alat sa ormarićem i 6 fioka
Ramska testera, kombinovani ključevi 9-19mm
Ravni odvijači, inbusi, rezač, libela, metar, PH, Torx odvijači, klešta, podešavajući ključ, udarni odvijač
Nasadni ključevi i pribor 1/2" i 1/4" i moment ključ od 200Nm
Turpije, izbijači, klešta seger osigurača, i inbus ključevi

Akcijska cena: 99.990,-

SANDFLEX® BIMETALNE TESTERE ZA RUPE

Bimetal sa kaljenim zubima izrađen od visokolegiranog brzoreznog čelika
Za sve obradive materijale poput drveta, čelika, obojenih metala, uključujući nerđajući čelik

BAHCO	Ø mm	težina gr		BAHCO	Ø mm	težina gr		BAHCO	Ø mm	težina gr	
3830-14-VIP	14	20	799,-	3830-44-VIP	44	100	1.099,-	3830-79-VIP	79	260	1.599,-
3830-16-VIP	16	20	799,-	3830-46-VIP	46	100	1.099,-	3830-83-VIP	83	260	1.599,-
3830-17-VIP	17	30	799,-	3830-48-VIP	48	100	1.099,-	3830-86-VIP	86	260	1.599,-
3830-19-VIP	19	30	799,-	3830-50-VIP	50	120	1.099,-	3830-89-VIP	89	270	1.599,-
3830-20-VIP	20	30	799,-	3830-51-VIP	51	120	1.099,-	3830-92-VIP	92	270	1.899,-
3830-21-VIP	21	40	799,-	3830-52-VIP	52	120	1.199,-	3830-95-VIP	95	270	1.999,-
3830-22-VIP	22	40	799,-	3830-54-VIP	54	140	1.199,-	3830-98-VIP	98	300	2.099,-
3830-24-VIP	24	55	799,-	3830-55-VIP	55	160	1.199,-	3830-102-VIP	102	320	2.199,-
3830-25-VIP	25	55	799,-	3830-56-VIP	56	140	1.199,-	3830-105-VIP	105	320	2.299,-
3830-27-VIP	27	70	899,-	3830-57-VIP	57	140	1.199,-	3830-108-VIP	108	350	2.599,-
3830-29-VIP	29	70	899,-	3830-59-VIP	59	140	1.199,-	3830-111-VIP	111	350	2.899,-
3830-30-VIP	30	70	899,-	3830-60-VIP	60	160	1.199,-	3830-114-VIP	114	360	3.199,-
3830-32-VIP	32	70	899,-	3830-62-VIP	62	160	1.399,-	3830-121-VIP	121	410	3.499,-
3830-33-VIP	33	70	899,-	3830-64-VIP	64	180	1.399,-	3830-127-VIP	127	520	3.499,-
3830-35-VIP	35	70	949,-	3830-65-VIP	65	180	1.399,-	3830-133-VIP	133	560	3.999,-
3830-37-VIP	37	80	949,-	3830-67-VIP	67	200	1.399,-	3830-140-VIP	140	560	4.299,-
3830-38-VIP	38	80	949,-	3830-68-VIP	68	220	1.399,-	3830-146-VIP	146	570	4.599,-
3830-40-VIP	40	80	949,-	3830-70-VIP	70	220	1.399,-	3830-152-VIP	152	610	4.999,-
3830-41-VIP	41	80	949,-	3830-73-VIP	73	220	1.399,-	3830-177-HIGH	177	1340	9.999,-
3830-43-VIP	43	90	949,-	3830-76-VIP	76	240	1.549,-	3830-210	210	750	9.599,-

D-17170 Adapter 10 mm za krunaste testere 16-29 mm — Akcijska cena: **360,-**

D-17186 Adapter 13 mm za krunaste testere 32-152 mm — Akcijska cena: **650,-**

SUPERIOR™ UNIVERZALNE TESTERE ZA RUPE

Precizno brušeni vrhovi zuba sa vrhom od karbida i premaz za smanjenje trenja smanjuju potreban napor i omogućavaju brzo i precizno rezanje.
Vrhovi zuba sa karbidnim vrhom.
Premaz koji smanjuje trenje smanjuje stvaranje toplote.
Brzo oslobađanje/promenaušteda vremena bez teškoća
Široki prostori za efikasno uklanjanje otpada.
Dubina sečenja maksimalno 71 mm

POGODNO ZA
- drvo (masivno drvo, MDF itd.)
- gradjevinski materijali
- laki beton
- gips karton
- plastika (PVC itd.)

3833-Set- 202

Superior™ set testera za rupe

Ømm 19 20 25 32 41 51 57 60 73 83
brzi nosači Ø 16-30 mm & Ø 32-152 mm
Centralna bušilica Ø 6,35
Sa najčešćim veličinama za
- stolar,
- vodoinstalater,
- električar

Akcijska cena: **18.990,-**

3833-SET-303

Superior™ set testera za rupe

Ømm 35 40 51 57 60 74 83 105
brzi nosači Ø 32-152 mm
Centralna burgija Ø 6,35 Adapter za uvećanje
Sa najčešćim veličinama za
- stolar,
- vodoinstalater,
- električar

Akcijska cena: **18.990,-**

9024-1TS1
ALUMINIJUMSKI KOFER SA 96 ALATA

IRIMO

1/4” račna 72 zuba
1/4” hex socket 4,4.5,5,5.5,610,11,12,13,14 mm
1/4” klizna T ručica
1/4” nastavak zglobni
1/4” produžetak 50 mm, 100 mm
1/4” brza ručica
1/2” račna 1/2” 72 zuba
1/2” ključevi nasadni 8,10-14,
16,17,19,21,22 mm
1/2” nastavak zglobni
1/4” 31 kom bit set
Metar 3 m x 16 mm bimaterijal
Ključ inbus-set 1.5-8 mm
Ravni 1x5,5x125 mm,
1,2x6,5x150 mm
Krstasti odvijač ph1x
100 mm, ph2x125 mm
Klešta ravna 160 mm
Klešta špic 160 mm ravna
Klešta špic 160 mm kriva
Klešta kombinovana 180 mm bimaterijal
HD sečice 180 mm bimaterijal
Ključevi okasto-vilasti 8-14,17,19 mm
Čekić sa drvenom drškom 25 mm
Električarski nož
Klešta papagaj 250 mm

Akcijska cena: **25.490,-**

2444
UNIVERZALNI NOŽ

BAHCO

Robustan nož sa veoma kvalitetnim sečivom od nerđajućeg čelika
Dvokomponentna drška
Ukupna dužina noža 220 mm
Dužina sečiva 102 mm
Sa praktičnim kućištem za lako i bezbedno

Akcijska cena: 649,-

19-8-H
KOMPLET KLJUČEVA SA PROMENOM SMERA

IRIMO

8 komada
8, 10, 11, 12, 13, 14, 17, 19 mm
Materijal: Visoko legirani čelik
Završna obrada: Hromirano-mat
Tvrdoća: 40-50 HRc

Akcijska cena: **6.599,-**

18-8-H
KOMPLET OKASTO-VILASTIH KLJUČEVA SA PROMENOM SMERA

IRIMO

8 komada
8, 10, 11, 12, 13, 14, 17, 19 mm
Materijal: Visoko legirani čelik
Završna obrada: Hromirano-mat
Tvrdoća: 40-50 HRc

Akcijska cena: 4.499,-

48-9-H
KOMPLET INBUS KLJUČEVA

IRIMO

9 komada
1.5-10mm

ili

458-9-H
KOMPLET TORX KLJUČEVA

9 komada
T10-T50

Materijal: Visoko legirani čelik
Završna obrada: Hromirano-mat
Tvrdoća: 40-50 HRc

Akcijska cena: 899,-

9022-2-19HB
TORBA ZA ALAT

IRIMO

Torba sa patent zatvaračem za brz pregled i laku dostupnost alata
Tvrdo vodootporno dno
17 spoljašnjih i 14 unutrašnjih džepova
Dimenzije 370 x 490 x 240

Akcijska cena: 3.699,-

634Q-250-1
PAPAGAJ KLEŠTA BRZO PODESIVA

IRIMO

250mm
sa dugmetom za brzo podešavanje

Akcijska cena: 1.259,-

MERNE TRAKE

IRIMO

Gumirano kućište,
Tačnost klase II,
Kaiš za zglob,
Metalna kopča za kaiš
Kvalitetna 50C
čelična oštrica

980-3-1
3m

Akcijska cena: **259,-**

980-5B-1
5m

Akcijska cena: **479,-**

L-MINI-1
IRIMO

BEŽIČNA SMD MINI SKLOPIVA LAMPA

LED SMD 4+1
LUMENI: 250 lm (glavni)
70 lm (baterijska lampa)
Do 7 sati rada
3 h (glavni)
7 sati (baterijska lampa)

Akcijska cena: 2.499,-

L-FLEX-1
IRIMO

BEŽIČNA COB FLEKSIBILNA LAMPA

LED SMD 4+1
COB LED 50-400 lm (glavni) - SMD LED
70 lm (baklja)
Do 10 sati rada
2-2,5 h (glavno)

Akcijska cena: 4.299,-

L-PEN-1
IRIMO

LAMPA PERO

LED SMD 6+1
LUMENI:
150 lm (glavni)
70 lm (baterijska lampa)
Vreme rada:
2,5 h (glavno)

Akcijska cena: 1.399,-

KLEŠTA ZA ARMATURU
IRIMO

Legirani čelik visokih performansi
Dvostruka toplotna obrada na noževima
Crna završna obrada

651111 470mm	Akcijska cena: **2.699,-**
651121 630mm	Akcijska cena: **3.399,-**
651131 750mm	Akcijska cena: **4.399,-**
651141 900mm	Akcijska cena: **5.899,-**

601911
IRIMO

SET KLEŠTA SEGER 4 KOMADA

Veličina 19-60 mm
Crna završna obrada protiv korozije
Tvrdoća: 45-50HRc
Kovani vrhovi

Akcijska cena: 6.499,-

716-5-1
IRIMO

SET IZVLAKAČA ZALOMLJENIH VIJAKA 5KOM

Za uklanjanje zalomljenih vijaka
Hromirani
Od ugljeničnog čelika visokog kvaliteta
M3 - M18

Akcijska cena: 1.199,-

SRPASTI KLJUČ SA IZMENJIVOM IGLOM
IRIMO

29P-3550-2 35-50mm	Akcijska cena: **1.799,-**
29P-5080-2 50-80mm	Akcijska cena: **2.399,-**
29P-80120-2 80-120mm	Akcijska cena: **3.399,-**

ZINC SPRAY

Visokokvalitetan cink sprej sa 98% cinka.

Štiti cink, neprerađeno gvožđe i čelik od korozije. Zbog katodnog delovanja, vrlo je ekonomičan i učinkovit.

Karakteristike:
Otporan na mehaničke udarce, trljanje i eroziju
Pogodan za tačkasto zavarivanje
Dobar električni provodnik
Sadrži 98% cinka
Može se primenjivati na rđi
Pakovanje 400ml

GRATIS

5 x 499,- + 1 KOMAD 2.495,-

SILICON SPRAY 400ML
SOUDAL

SILIKON SPREJ

Bezbojni sprej za podmazivanje sa anti-sdhezivnim svojstvima. Štiti gumene i plastične delove od habanja. Nega i impregnacija površina. Kompatibilno sa većinom materijala.

6 kom x 320,- 1.920,-

BE-9886

BE-9885

Trajno kodiranje u boji za pomoć pri odabiru prave vrste oštrice. Optimalna dužina ručke sa zonom brzog okretanja
Trokomponentna drška: čvrsto jezgro sa neklizajućom površinom zaobljenog oblika kako bi se izbegle tačke pritiska
Mekana, neklizajuća površina. Spljošten kako bi se sprečilo kotrljanje

ergo®

0.6 x 3.5 mm
1.0 x 5.5 mm
PH1
PH2
PZ1
PZ2

Akcijska cena: 2.899,-

NOVO

T10 T15
T20 T25
T30

Akcijska cena: 2.799,-

BE-9881-SL

Trajno kodiranje u boji za pomoć pri odabiru prave vrste oštrice.
Optimalna dužina ručke sa zonom brzog okretanja
Trokomponentna drška: čvrsto jezgro sa neklizajućom površinom
zaobljenog oblika kako bi se izbegle tačke pritiska
Mekana, neklizajuća površina.
Spljošten kako bi se sprečilo kotrljanje

ergo® IEC60900 1000 V

NOVO

0.5 x 3.0 mm
0.8 x 4.0 mm
1.0 x 5.5 mm
PH1
PH2

Akcijska cena: 3.499,-

B219.005
KOMPLET ODVIJAČA

5 komada
Ravni: 0,5x3x75; 0,8x4x100; 1x5,5x125
Krst: PH1x100; PH2x125

Akcijska cena: 1.599,-

B220.005
KOMPLET VDE ODVIJAČA

5 komada
Ravni: 0,5x3x100; 0,8x4x100; 1x5,5x125
Krst: PH1x80; PH2x100

Akcijska cena: 1.999,-

59/S54BC
SET BITOVA

25 mm
4.5, 5.5
PH1, PH2, PH3, PH2G x2
PZ1, PZ2x4, PZ3
T10x2, T15x2, T20x4, T25x2, T27, T30x4, T40
TR10, TR15, TR20, TR25, TR30
HEX3, HEX4, HEX5, HEX6, HEX8
R1, R2

125mm
PH1, PH2
PZ1, PZ2

150mm
T20
T25
T30

1/4"
DIN 3126-C6.3,
ISO 1173

Akcijska cena: 1.799,-

SABLJASTE TESTERE

Praktično neuništivi listovi bimetalne sabljaste testere Sandflex®
Precizno brušeni zubi visokih performansi

Sandflex® bimetalni listovi testere za primene na metalu

Standardni oblik (ST) za brze i agresivne ravne rezove, ali fleksibilan za uske rezove

METAL	dužina mm	širina mm	
3940-150-14-ST-5P	150	0,9	749.-
3940-150-18-ST-5P	150	0,9	749.-
3940-228-18-ST-5P	228	0,9	849.-
3940-300-14-ST-5P	300	0,9	1.099.-
3940-300-18-ST-5P	300	0,9	1.099.-

Sandflex® bimetalni listovi testere za teške uslove rada na metalu

Za zahtevne primene u metalu u debelim materijalima
Standardni oblik (ST) sa grubim korakom zuba - fleksibilan i savitljiv

HEVI METAL	dužina mm	širina mm	
3940-150-8/12-ST-5P	150	0,9	749.-
3940-228-8/12-ST-5P	228	1,3	979.-
3940-228-10-ST-5P	228	0,9	849.-
3940-228-14-ST-5P	228	1,07	849.-

Sandflex® bimetalni listovi sabljaste testere za radove na rušenju

Izuzetno debeo, oblik „Nagib za rušenje (DSL)“ za rušenje i najteže uslove rada
Savršeno za drvo sa ekserima
Oblik konture za različite rezove

POWER DEMOLITION	dužina mm	širina mm	
3940-228-5/8-DSL-5P	228	1,6	1.499.-
3940-300-5/8-DSL-5P	300	1,6	1.799.-

INDUSTRIJSKI TORZIONI BITOVI

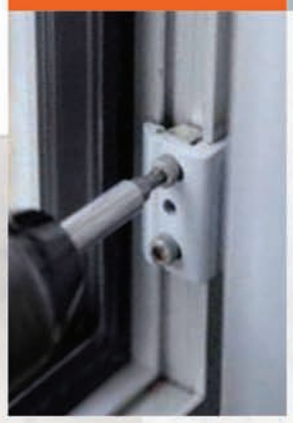

1/4"
1/4" DIN 3126 C 6,3
1/4" DIN 3126 E 6,3

Long Life

TORSION FLEX

Made in Germany

PH1, PH2, PH3, PZ1, PZ2, PZ3, TX15, TX20, TX25, TX30, TX40
25 mm

20 kom 1.180,-

PH2, PZ2, TX15, TX20, TX25, TX30,TX40, HEX4, HEX5, HEX6, HEX8
50 mm

10 kom 1.180,-

RUČNA UREZNICA
DIN 352 HSS

SA230030 M3	1.199,-
SA230040 M4	1.199,-
SA230050 M5	1.299,-
SA230060 M6	1.299,-
SA230080 M8	1.399,-
SA230100 M10	1.999,-
SA230100 M12	2.299,-

RUČNA UREZNICA Co5%
DIN 352 HSS

SB230030 M3	1.449,-
SB230040 M4	1.499,-
SB230050 M5	1.559,-
SB230060 M6	1.559,-
SB230080 M8	1.999,-
SB230100 M10	2.299,-
SB230120 M12	2.999,-

MAŠINSKA UREZNICA PROLAZNA RUPA
DIN 371 HSS

SM232030 M3	699,-
SM232040 M4	699,-
SM232050 M5	699,-
SM232060 M6	799,-
SM232080 M8	799,-
SM232100 M10	999,-

MAŠINSKA UREZNICA SLEPA RUPA
DIN 371 HSS

SQ234030 M3	799,-
SQ234040 M4	799,-
SQ234050 M5	799,-
SQ234060 M6	899,-
SQ234080 M8	999,-
SQ234100 M10	1.199,-

RD 305860
KOMPLET ROTO GLODALA Z6

Prihvat: 6mm
Prečnik radnog dela: 9,6 mm
Oblici: HFA
HFC
HFD
HFF
HFG

Akcijska cena: 6.590,-

HE 24292015
EMULZIJA ZA HLAĐENJE I PODMAZIVANJE

Univerzalno sredstvo za obradu metala
Bioemul HS je polustintetički, univerzalni, visokokvalitetni koncentrat za hlađenje metala prilikom obrade.
Pogodan je za obradu svih vrsta metala.
Sredstvo za hladno odmašćivanje
Pakovanje: 1 + 5 litar

Akcijska cena: 2.999,-

CUTTING OIL 400ML
REZNO ULJE U SPREJU

Sprečava pregrevanje metala prilikom rezanja i bušenja, smanjuje silu prilikom primene, štiti rezni alat. Za ručnu obradu svih metala, posebno obojenih. Univerzalan upotreba u radionicama, na terenu, pri ručnom bušenju, urezivanju navoja, pročišćavanju navoja.

3 kom x 590,- 1.770,-

MH 4100400

Mahr

KLJUNASTO POMIČNO MERILO

Monoblok, izrađen od visoko kvalitetnog ojačanog nerđajućeg čelika,
Funkcije: spoljašnje merenje, unutrašnje merenje i merenje dubine
Prema DIN 862,
Merni opseg: 0 - 150 mm,
Dužina čeljusti: 40mm,
Jedinica mere: mm i col.

Akcijska cena: 3.299,-

MH 4103010

Mahr

DIGITALNO POMIČNO KLJUNASTO MERILO

Merni opseg: 0-6 "/ 0-150mm
Rezolucija: +/- 0.01mm / 0.0005 "
Tačnost: +/- 0,02mm / 0,001 "(<100mm),
+/- 0,03mm / 0,001" (> 100-200mm)
Ponovljivost: +/- 0.01mm / 0,0005 "
Baterija: 3V ćelijska baterija (uključena)

Akcijska cena: 10.390,-

MIKROMETAR

Scala

SC 533.501

DIN 863
Preciznost: 0,01mm
Opseg: 0-25

Akcijska cena: 5.190,-

SC 533.502

DIN 863
Preciznost: 0,01mm
Opseg: 25-50

Akcijska cena: 5.590,-

MH 4134050

Mahr

MIKROMETAR SET 4 KOM

DIN 863
Opseg 0 - 100mm
Preciznost 0,01mm

Akcijska cena: 29.990,-

SC 547.502

UNUTRAŠNJI MIKROMETAR SA TRI TAČKE SET 3 KOM

DIN 863
Opseg 12 - 20mm
Preciznost 0,005mm

Akcijska cena: 118.990,-

Scala

MH 4336010

Mahr

DIGITALNI INDIKATOR SA IGLOM

MarCator 1075 R
Merno područje 12,5mm
Rezolucija 0,01mm
Funkcija LOCK

Akcijska cena: 13.990,-

DHP482Z
AKU UDARNA BUŠILICA - ODVIJAČ

Najveći obrtni momenat 62Nm
Kapacitet stezne glave 1-13mm

Akcijska cena: **8.992,-**

DDF485Z
AKU BUŠILICA - ODVIJAČ

Najveći obrtni momenat: 50Nm
Kapacitet stezne glave:
1,5 - 13 mm

Akcijska cena: **10.742,-**

DDF481Z
AKU BUŠILICA - ODVIJAČ

Najveći obrtni momenat 125Nm
Kapacitet stezne glave 1-13mm

Akcijska cena: **21.242,-**

DHR202Z
AKU BUŠILICA - ČEKIĆ SDS+

Energija udarca 1.9J;
Broj obrtaja 0 - 1.100 u min

Akcijska cena: **14.075,-**

SET 7
BATERIJE 3Ah x 2 + PUNJAC

Akcijska cena: **16.990,-**

DFS452Z
AKU ZAVRTAČ

Broj obrtaja 0 - 4.000 u min
Prihvat alata 1/4"

Akcijska cena: **18.325,-**

DTD153Z
AKU UDARNI ODVIJAČ

Najveći obrtni momenat 170Nm
Broj udaraca 0 - 3.600 u min
Prihvat alata 1/4"

Akcijska cena: **13.999,-**

DTW190Z
AKU UDARNI ODVIJAČ 1/2"

Najveći obrtni momenat: 190Nm
Broj udaraca: 0 - 3.000 u min

Akcijska cena: **7.408,-**

DTW701Z
AKU UDARNI ODVIJAČ 1/2"

Najveći obrtni momenat 700/1000Nm
Regulacija udaraca u 4 nivoa
Težina 2,7kg

Akcijska cena: **29.999,-**

DJV180Z
AKU UBODNA TESTERA

Visina hoda 26mm
Kapacitet sečenja (drvo/metal): 135/10mm

18V LITHIUM-ION

Akcijska cena: **17.242,-**

DHS660Z
AKU RUČNA KRUŽNA TESTERA

BL MOTOR

Prečnik lista 165mm
Kapacitet sečenja (45/0°): 41/57mm

18V LITHIUM-ION

Akcijska cena: **21.992,-**

DTM50Z
AKU VIŠENAMENSKI ALAT

Prihvat alata OIS
Oscilacije 6.000 - 20.000 u min

18V LITHIUM-ION

Akcijska cena: **11.992,-**

DCL180Z
AKU USISIVAČ

Snaga usisavanja 30W
Kapacitet rezervoara 0,65l

18V LITHIUM-ION

Akcijska cena: **4.992,-**

SET 6
BATERIJE 6Ah x 2 + PUNJAC

6Ah

NOVO

18V LITHIUM-ION

Akcijska cena: **23.990,-**

DMR114
AKU BLUETOOTH RADIO

Bluetooth

Snaga na 18V: 5W x 2 + 25W
Težina 5,6kg

18V LITHIUM-ION

Akcijska cena: **20.242,-**

CLX224SA
AKU SET ODVIJAČ I UDARNI ODVIJAČ

DF333D;
Maks obrtni momenat 30Nm;
Kapacitet stezne glave 10mm

2Ah

TD110D;
Maks obrtni momenat 100Nm;
Prihvat alata 1/4"
Baterije 2Ah 2kom;
Punjač;
Torba

12V max LITHIUM-ION

Akcijska cena: **18.242,-**

SET 21 (DDF482 + DTD156)
BATERIJE 3Ah 2kom
PUNJAČ
KOFER MAKPAC 3

EXTRA CENA

18V LITHIUM-ION

BATERIJE 3Ah 2kom
PUNJAČ
KOFER MAKPAC 3

Akcijska cena: **35.290,-**

GA5030
UGAONA BRUSILICA

Ulazna snaga: 720W
Broj obrtaja: 11.000 u min
Prečnik brusnog diska 125mm

Akcijska cena: **5.242,-**

9565CR
UGAONA BRUSILICA

Ulazna snaga: 840W
Broj obrtaja: 11.000 u min
Prečnik brusnog diska 125mm

Akcijska cena: **10.908,-**

GA9050
UGAONA BRUSILICA

Ulazna snaga 2.000W
Broj obrtaka 6.600 u min
Prečnik brusnog diska 230mm

Akcijska cena: **10.658,-**

GD0601
RAVNA BRUSILICA

Ulazna snaga 400w
Broj obrtaja 25.000 u min
Prihvat alata 6mm

Akcijska cena: **7.658,-**

6413
BUŠILICA - ODVIJAČ

Ulazna snaga 450W
Broj obrtaja 0-3.000 u min
Nazubljeni futer 13mm

Akcijska cena: **4.742,-**

FS4000
ZAVRTAČ

Uazna snaga 570W
Broj obrtaja 0 - 4.000 u min
Prihvat alata 1/4"

Akcijska cena: **10.325,-**

HP2051H
UDARNA BUŠILICA

Ulazna snaga 720W
Dve brzini bušenja
Broj obrtaja 0-1200/2.900
Plastični kofer

Akcijska cena: **13.575,-**

HP1641K
UDARNA BUŠILICA

Ulazna snaga 680W
Broj obrtaja 0-2.800
Brzi futer 13mm
Plastični kofer

Akcijska cena: **7.992,-**

HR2630T
ČEKIĆ BUŠILICA SDS+

Ulazna snaga 800W
Jačina udarca 2,4J
Težina 3,4kg
+ stezna glava

Akcijska cena: **19.658,-**

HR4003C
ČEKIĆ BUŠILICA SDS MAX

Ulazna snaga 1.100W;
Jačina udarca 8,3J;
Težina 6,4kg

Akcijska cena: **52.325,-**

HM0870C
ČEKIĆ ZA RUŠENJE SDS MAX

Ulazna snaga 1.110W;
Jačina udarca 7,6J;
Težina 5,3kg

Akcijska cena: **35.408,-**

VC2512L
USISIVAČ

Ulazna snaga 1.000W
Kapacitet rezervoara 21l
Težina 8kg

Akcijska cena: **16.908,-**

4326
UBODNA TESTERA

Ulazna snaga 450W
Visina hoda 18mm
Kapacitet rezenja (drvo/metal): 65/6mm
Težina: 1,9kg

Akcijska cena: **5.658,-**

HS7601
RUČNA KRUŽNA TESTERA

Ulazna snaga 1.050W
Prečnik lista 165mm
Kapacitet sečenja (45/0°): 37/54mm

Akcijska cena: **12.242,-**

LS1040N
POTEZNO NAGIBNA TESTERA

Ulazna snaga 1.650W
Prečnik lista 260mm
Maksimalno sečenje pod uglom 45°

Akcijska cena: **29.658,-**

LD050P
LASERSKI DALJINOMER

Tačnost +-2mm
Raspon merenja 0,05 - 50m
Napajanje: AAA 1,5V (2x)

Akcijska cena: **8.242,-**

HG5030K
FEN ZA VRUĆI VAZDUH

lazna snaga 1.600 W
Protok vazduha: 300 / 500 l/min
Temperatura: 350 - 500 °C

Akcijska cena: **4.999,-**

PJ7000J
GLODALICA ZA ŽLJEBOVE

Ulazna snaga 701W
Broj obrtaja: 11.000 min-1
Prečnik lista (Ø): 100 mm
Broj zubaca: 6

Akcijska cena: **33.999,-**

REZNA PLOČA

Visoko kvalitetna rezna ploča za sve materijale
INOX, METAL, ALUMINIJUM
Odlična za rezanje inox cevi i limova, kao i čeličnih konstrukcija
Čak 50% brže vreme rezanja. Smanjeno zagrevanje kod rezanja inox šipki (beli rez). Duplo ojačana mrežicom od staklenih vlakana
Bočno postavljeno zrno omogućuje brže rezanje i odvođenje toplote

BRUSNA PLOČA

Vrlo kvalitetna brusna ploča za sve materijale
INOX, METAL, ALUMINIJUM, MESING
Brušenje varova kod inox-a i čeličnih konstrukcija
Kombinacija brusnog zrna osigurava dugi vek trajanja
Vrlo stabilna i homogena brusna ploča

REZNA PLOČA 115x1

50 kom

50 x 59,9 | 2.995,-

BRUSNA PLOČA 115x6

25 kom

25 x 109,- | 2.725,-

9558HNRG + REZNE PLOČE 115x1

UGAONA BRUSILICA

Ulazna snaga: 840W
Broj obrtaja: 11.000 u min
Prečnik brusnog diska
125mm

150 kom

Akcijska cena: 14.999,-

BRUSNA PLOČA

BRUSNA PLOČA 230X6

10 kom

10 x 349,- | 3.490,-

GA9020 + REZNE PLOČE 230x1.9

UGAONA BRUSILICA

Ulazna snaga: 2.200W
Broj obrtaja: 6.600 u min
Prečnik brusnog diska
230mm

25 kom

Akcijska cena: 15.999,-

HIGH TECH ZIRCONIA

LAMELARNI BRUSNI DISK 125mm
P40,
P60,
P80

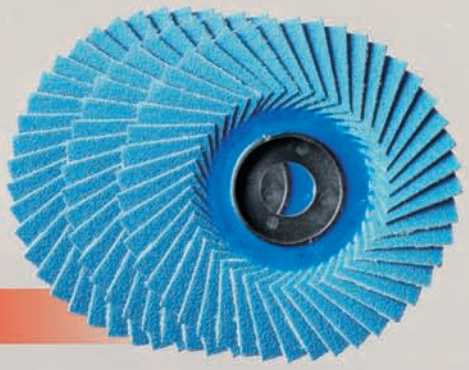

100 kom

100 x 139,- | 13.900,-

CPRA24
KOMPRESOR 24l

Tank: 24l
Kapacitet: 222l/min
Snaga: 1,5kW
Pritisak: 8 bara
Težina: 24kg
Ugrađeni točkovi

Industrijsko crevo fi10 20m
i set spojnica

Akcijska cena: **22.690,-**

CP7748
Udarni odvijač ½”

- Udarni mehanizam: Twin hammer
- Kompozitno telo i ergonomski rukohvat
- Radni moment (zavijanje): 95-750 Nm
- Maks. moment (odvijanje): 1300 Nm
- Potrošnja vazduha: 3,0 l/s
- Crevo min. unutrašnji Ø 10 mm
- Težina: 2,00 kg

RIKLJUČAK
1/2" 127mm

Akcijska cena: **22.590,-**

CP9121AR
UGAONA BRUSILICA

CREVO 13mm 5m + SET INDUSTRIJSKIH SPOJKI

Akcijska cena: **28.990,-**

CP2817
ZAVRTAČ

Idealan za rad u tri smene
Produžen servisni interval
- Broj obrtaja u minuti: 800
- Jednostavno podešavanje momenta
- Min. radni moment: 3 Nm
- Max. radni moment: 9,5 Nm
- Prihvat: brzo izmenljivi standardni bit 6mm
- Crevo min. unutrašnji Ø10 mm
- Težina: 1,3 kg

+ Industrijska spojnica
+ Loctite 243 BO 50ml
sredstvo za osiguranje vijaka

Akcijska cena: **29.990,-**

CP7411-K
BIAX SET

- Tihi model - 80 dB (A)
- Mogućnost regulacije broja obrtaja
- Veličina prihvata: 6,35 mm
- Snaga: 420 W
- Broj obrtaja: 22.000/min
- Ukupna dužina: 178 mm
- Potrošnja vazduha: 1,7 l/s
- Crevo min. unutrašnji Ø 10 mm
- Težina: 0,7 kg

Akcijska cena: **15.999,-**

CP874
MINI BRUSILICA

- Veličina diska: 75 mm
- Snaga: 370 W
- Ukupna dužina: 184 mm
- Broj obrtaja: 22000/min
- Potrošnja vazduha: 1,4 l/s
- Crevo min. unutrašnji Ø 10 mm
- Težina: 0,79 kg

spiralno crevo + spojnice

Akcijska cena: **10.999,-**

RIV 503
PIŠTOLJ ZA POP NITNE PNEUMATSKI

Pogodno i za čelične i
za prohromske pop nitne
Radni pritisak 6 bar
Potisak na pop nitnu 10.900 N
Pop nitne: 2,4 / 3,2 / 4 / 4,8 mm
6,0 mm samo aluminijum
Potrošnja vazduha: 4,35 l po ciklusu
Crevo min. unutrašnji Ø 10 mm
Težina: 1,54 kg

+ Al POP NITNE 1000kom

Akcijska cena: 39.999,-

RIV 504
PIŠTOLJ ZA POP NITNE PNEUMATSKI

Pogodno i za čelične i
za prohromske pop nitne
Radni pritisak 6 bar
Potisak na pop nitnu 10.900 N
Pop nitne: 2,4 / 3,2 / 4 / 4,8 mm
6,0 mm samo aluminijum
Potrošnja vazduha: 4,35 l po ciklusu
Crevo min. unutrašnji Ø 10 mm
Težina: 1,54 kg

+ Fe POP NITNE 1000kom

Akcijska cena: 52.999,-

RIV 750
BATERIJSKI ALAT ZA POP NITNE

Pogodno i za čelične i za prohromske
pop nitne
Baterija: 14,4 V 1,5 Ah
Punjač: 20 w - 50 Hz
Potisak na pop nitnu 8.500 N
Pop nitne: 2,4 / 3,2 / 4 / 4,8 mm
Težina: 1,98 kg

Akcijska cena: 99.990,-

HO 320.703.000.000
PNEUMATSKI PIŠTOLJ
ZA BLIND MATICE

VNG 703
Industrijski alat za
serijsku proizvodnju
Precizna kontrola sile stezanja
Težina 2,5kg
Predviđen za korišćenje: Aluminium M4-M8
Čelik M3-M8, INOX M3-M8

Akcijska cena: 169.990,-

HO 310.044.000.000
RUČNA KLEŠTA
ZA POP NITNE

BZ44
Predviđena za korišćenje
Aluminium 2,4-5mm
Čelik 3-4mm, INOX 3-4mm, Bakar 3-4mm

Akcijska cena: **5.290,-**

RIV 7
DVORUČNA KLEŠTA ZA POP NITNE

Predviđene za korišćenje
INOX 3 - 6,4mm

Akcijska cena: **7.899,-**

4-168235-P

siegmund

SPECIJALNA PROMOCIJA
SYSTEM 16

PROFESSIONAL 750
1500 x 1000 x 100 mm

visoko kvalitetni čelik X8.7,
plazmatiran sa BAR-prevlakom,
Otvori 50x50 mm rešetka

2x AR22014080.VL 4x AP220602.N 4x 220513 4x 220610.1 2x 220630.1 12x 220511 4x 220410.N 4x 220110.N 2x 160162.N 1x 223999

Navedene cene su bez PDV-a, pakovanja i troškova transporta.

Akcijska cena: **319.999,-**

DM161010.P

siegmund

SPECIJALNA PROMOCIJA
ROTIRAJUĆI STO SA PODESIVOM VISINOM
SYSTEM 16

PROFESSIONAL 750
1000 x 1000

visoko kvalitetni čelik X8.7,
plazmatiran sa BAR-prevlakom,
Otvori 50x50 mm rešetka

Ograničena ponuda do isteka zaliha

Akcijska cena: **233.990,-**

4-228135-P

SPECIJALNA PROMOCIJA
SYSTEM 22

PROFESSIONAL 750
1500 x 1000 x 150 mm

visoko kvalitetni čelik X8.7,
plazmatiran sa BAR-prevlakom,
Otvori 50x50 mm rešetka

2x AR22014080.VL 2x AP220602.N 4x 220513 4x 220610.1 2x 220630.1 10x 220511 4x 220410.N 2x 220110.N 2x 220116.N 1x 223999

Navedene cene su bez PDV-a, pakovanja i troškova transporta.

Akcijska cena: **313.999,-**

DM161010.P

SPECIJALNA PROMOCIJA
POKRETNI STO ZA PODIZANJE
SYSTEM 16

PROFESSIONAL 750
1200 x 800

visoko kvalitetni čelik X8.7,
plazmatiran sa BAR-prevlakom,
Otvori 50x50 mm rešetka

Nosivost 500kg

Ograničena ponuda do isteka zaliha

Akcijska cena: **249.490,-**

SPREJEVI ZA PROVERU VAROVA

WELDLINE

Komplet sprejeva za proveru varova
Ova nedestruktivna tehnika omogućava otkrivanje pukotina na površini ploče
pomažući vizuelnu kontrolu pukotina koje postaju vidljive (30 do 50 µm).

FLUXO S190 - Čistač 500ml
Čisti var pre aplikacije penetranta

FLUXO P125 - Penetrant 500ml
Lokalizuje pukotine i greške u varu

FLUXO R175 - Razvijač 500ml
Detektuje pukotine i greške tako što ih oboji u crveno i vidljivi su golim okom.

Akcijska cena: **2.990,-**

CO2 BINZEL SPREJ

SOUDAL

SREDSTVO ZA ZAVARIVANJE

TOP PONUDA

Sprej za zaštitu od pucni i duži radni vek šobe, dizne i nosača dizne prilikom MIG/MAG zavarivanja.
Ne sadrži silikon.

Pakovanje 400ml

12 x 249,- 2.988,-

PICKLINOX GEL

LINCOLN ELECTRIC

SREDSTVO ZA IZBELJIVANJE VAROVA

Namenjen za odstranjivanje oksida posle zavarivanja ne rđajućeg čelika.

Količina 2kg

Akcijska cena: **2.490,-**

LUSIN G21

LUSIN

PASTA ZA ZAVARIVANJE

Mast protiv pucni od zavarivanja
- Sredstvo za zaštitu šoba i kontaktnih vrhova kod svih postupaka zavarivanja

Pakovanje:
- Limenka 450g

Akcijska cena: 1.690,-

BS 00915

siegmund

SREDSTVO ZA ČIŠĆENJE

- Čistač na bazi vode koje je pogodno za svakodnevno čišćenje stolova.
- Anti-korozivni sastojci sprečavaju formiranje korozije.
- Ne prouzrokuje nikakva štetna (otrovna) isparenja po zdravlje.

Pakovanje:
- Kanta 5l

Akcijska cena: **6.499,-**

BS 00926

siegmund

SREDSTVO ZA ODMAŠĆIVANJE
I ZA ZAŠTITU OD KOROZIJE

- Ne zapaljivo, rastvorljivo u vodi i sprečava lepljenje varilačkih prskotina na zavarivačkom stolu.
- Može se koristiti i kod delova koji se zavaruju (čelik, INOX, aluminijum, pocinkovani delovi).
- Ne prouzrokuje nikakva štetna (otrovna) isparenja po zdravlje.

Pakovanje:
- Kanta 5l

Akcijska cena: **6.799,-**

SUPER B
BAZIČNA ELEKTRODA

ERLIKON

Dimenzije:

2,5mm x 350mm	3kg
3,25mm x 350mm	3,5kg
4mm x 450mm	4,5kg
5mm x 450mm	4,5kg

1 kg 215,-

SIDENOX 308
ELKTRODA INOX

ERLIKON

Vakum pakovanje
Debljine 2,5mm i 3,25mm

1kg 990,-

STAYER SUPER PLUS 160
APARAT ZA ZAVARIVAJNE

STAYER

Visokofrekventni invertorski uredjaj snage 160 A REL zavarivanje obloženim elektrodama do fi 4,0mm
Ugradjene funkcije Hotstart – Anti-Stick - Arc-Force
Pripremljen za napajanje preko agregata
U saglasnosti sa Evropskim specifikacijama: 2011/65/EU, 2014/35/EU, 2014/30/EU i IEC 60974.
Ne sadrži klasični osigurač - kompletan uredjaj ima naprednu integrisanu zaštitu na matičnoj ploči
Najlakši u svojoj klasi - samo 2,4 kg!
Isporuka obuhvata osnovni uredjaj, ručicu za prenos uredjaja, napojni kabl, komplet kablova za REL sa priključcima, čekić sa četkom za skidanje šljake i plastični kofer za kompletnu opremu

Maksimalna struja zavarivanja	160 A
Maksimalni prečnik elektrode za REL zavarivanje	4,0mm
Intermitenca na 30*C	
Pri 100% opterećenja	160 A
Napon	230V 1-ph
Angažovana snaga pri napajanju preko agregata	4-6 kVA
Dimenzije (D x S x V)	250 x 155 x 90 mm
Masa	2,4 kg

Garancija: 2 godine - Servis i rezervni delovi su obezbedjeni

Akcijska cena: **13.680,-**

SIDEFIL 0,8
Žica za CO2 zavarivanje, precizno motana

ERLIKON

Prečnik 0,8mm
15kg x 175,- 2.625,-

Prečnik 1mm
15kg x 170,- 2.550,-

Prečnik 1,2mm
15kg x 165,- 2.475,-

POLIKABL SA GORIONIKOM ZA MIG/MAG

LINCOLN ELECTRIC

Dužina 4m
Standarni EURO priključak
Standardne šobe i dizne
Fleksibilni vrat
Optimalno i kvalitetno hlađenje

DO 250A vazdušno hlađenje	Akcijska cena:	**9.690,-**
DO 360A vazdušno hlađenje	Akcijska cena:	**14.690,-**
DO 500A vodeno hlađenje	Akcijska cena:	**19.990,-**

SIDEFIL 0,8
Žica za CO2 zavarivanje, precizno motana
Prečnik 0,8mm

ERLIKON

5kg x 190,- 950,-

BURGIJE SDS-MAX MAK4

makita

Premium SDS-MAX burgija sa dinamičnom 4-reznom glavom. Simetrična geometrija glave, sa centrirnimvrhom, za optimizovane rezultate u slučaju sudara sa armaturom. Skraćena spirala i konusan odvođač prašine za ekstra brzo odvođenje materijala kroz dvojne zupce, sa velikom zapreminom. MAK4 značajno povećava performanse brzine bušenja i životni vek. Prečnici od 12 - 15 mm su sa 2-zupca.

Model	Prečnik	Radna dužina	Ukupna dužina	
P-17049	12 mm	400 mm	540 mm	Akcijska cena: 3.699,-
P-17083	14 mm	400 mm	540 mm	Akcijska cena: 3.799,-
P-77730	16 mm	200 mm	340 mm	Akcijska cena: 3.199,-
P-77746	16 mm	400 mm	540 mm	Akcijska cena: 3.799,-
P-77774	18 mm	200 mm	340 mm	Akcijska cena: 3.349,-
P-77780	18 mm	400 mm	540 mm	Akcijska cena: 3.999,-
P-77827	20 mm	400 mm	520 mm	Akcijska cena: 4.199,-
P-77861	22 mm	400 mm	520 mm	Akcijska cena: 4.699,-
P-77920	25 mm	400 mm	520 mm	Akcijska cena: 5.099,-
P-77936	25 mm	800 mm	920 mm	Akcijska cena: 7.999,-
P-77970	28 mm	450 mm	570 mm	Akcijska cena: 5.499,-
P-78025	30 mm	450 mm	570 mm	Akcijska cena: 6.399,-
P-78081	35 mm	450 mm	570 mm	Akcijska cena: 7.999,-
P-78162	40 mm	450 mm	570 mm	Akcijska cena: 11.999,-

KRUNASTE BURGIJE ZA BETON SDS-MAX

makita

Makita krunaste burgije za bušenje u opsegu od 45-80 mm u betonu, kamenu, prirodnom kamenu.
Sa centriračem od tvrdog metala, postiže se brzo bušenje.
Mala težina krune omogućava brzo uklanjanje materijala.
Pogodna je za kombinovani čekić iz klase od 8 kg. Jednodelna konstrukcija.

Model	Prečnik	Radna dužina	Ukupna dužina	
B-57635	45 mm	450 mm	550 mm	Akcijska cena: 15.999,-
B-57657	55 mm	450 mm	550 mm	Akcijska cena: 16.999,-
B-57663	55 mm	850 mm	990 mm	Akcijska cena: 21.999,-

BURGIJE SDS-PLUS NEMESIS II

makita

Bušenje u armirani beton nije više nemoguća operacija, armatura nije prepreka za Nemesis II burgiju. Isto tako savršena je za primenu u najtvrđi prirodni kamen. Njena jedinstvena simetrična geometrija glave obezbeđuje izradu preciznih rupa. Savršena je za ankerno pričvršćenje i za tamo gde se traži obično bušenje. Nemesis II buši 50 % više rupa nego normalna burgija za rotirajući udarni čekić.

Model	Prečnik	Radna dužina	Ukupna dužina	
B-57978	6 mm	100 mm	165 mm	Akcijska cena: 499,-
B-57984	6 mm	150 mm	215 mm	Akcijska cena: 629,-
B-58104	8 mm	100 mm	165 mm	Akcijska cena: 539,-
B-58110	8 mm	150 mm	215 mm	Akcijska cena: 639,-
B-58207	10 mm	100 mm	165 mm	Akcijska cena: 599,-
B-58213	10 mm	150 mm	215 mm	Akcijska cena: 659,-
B-58229	10 mm	200 mm	265 mm	Akcijska cena: 799,-
B-58257	10 mm	390 mm	455 mm	Akcijska cena: 1.799,-
B-58322	12 mm	110 mm	160 mm	Akcijska cena: 679,-
B-58338	12 mm	150 mm	210 mm	Akcijska cena: 799,-
B-58344	12 mm	210 mm	260 mm	Akcijska cena: 949,-
B-58366	12 mm	400 mm	450 mm	Akcijska cena: 1.899,-
B-58447	14 mm	160 mm	210 mm	Akcijska cena: 1.299,-
B-58556	16 mm	160 mm	210 mm	Akcijska cena: 1.699,-
B-58615	18 mm	200 mm	250 mm	Akcijska cena: 2.299,-
B-58659	20 mm	400 mm	450 mm	Akcijska cena: 2.999,-

DIJAMANTSKE KRUNE

Za ugaone brusilice sa M14 navojem. Vrh dijamantske krune izrađen je od vakumski zalemljenih dijamanata visokog kvaliteta. Ovim postupkom vezivanja materijala dobija se spoj koji je značajno čvršći u poređenju sa drugim metodama.

Model	Prečnik	Najveći broj obrtaja	Prihvat	
D-61070	6 mm	12.000 min-1	M14 mm	Akcijska cena: 1.690,-
D-61086	8 mm	12.000 min-1	M14 mm	Akcijska cena: 1.750,-
D-61092	10 mm	12.000 min-1	M14 mm	Akcijska cena: 1.950,-
D-61101	12 mm	12.000 min-1	M14 mm	Akcijska cena: 2.050,-
D-44432	14 mm	12.000 min-1	M14 mm	Akcijska cena: 2.850,-
D-44454	20 mm	12.000 min-1	M14 mm	Akcijska cena: 2.990,-

ČELIČNA ŽIČANA ČETKA PLETENA

0,5 mm upletena čelična žica (Idealna za teške poslove za brzo čišćenje velikih površina). D-29290: 0,5 mm dvostruko upletena čelična žica (Idealna za posebno teške radove. Dvostruko upletena čelična žica je upletena jače od standardnih).

Model	Prečnik četke	Prečnik žice	Broj četkica	Najveći broj obrtaja	Prihvat	Za model	
D-24119	60 mm	0,5 mm	16	12.500 min-1	M14	125, 150 mm ugaone brusilice	Akcijska cena: 520,-
D-24131	75 mm	0,5 mm	18	12.500 min-1	M14	125, 150 mm ugaone brusilice	Akcijska cena: 560,-
D-29290	100 mm	0,5 mm	26	8.500 min-1	M14	180, 230 mm ugaone brusilice	Akcijska cena: 850,-

DLETA I ŠILJCI MAKITA SDS MAX

Šifra	naziv	dužina	širina	
P-25068	Šiljato dleto SDS-Plus	250 mm		Akcijska cena: 550,-
B-14071	Zakrivljeno dleto za pločice SDS-Plus	260 mm	40 mm	Akcijska cena: 1.700,-
P-25074	Ravno dleto SDS-Plus	250 mm	20 mm	Akcijska cena: 570,-
A-30483	Pljosnato dleto SDS-Plus	200 mm	40 mm	Akcijska cena: 1.040,-
P-24935	Pljosnato dleto SDS-Plus	250 mm	60 mm	Akcijska cena: 1.470,-

DLETA I ŠILJCI MAKITA SDS

Šifra	naziv	dužina	širina	
B-10366	Šiljato dleto SDS-MAX, koje se samo oštri	400 mm		Akcijska cena: 1.100,-
B-23064	Šiljato dleto SDS-MAX, koje se samo oštri	400 mm		Akcijska cena: 1.520,-
D-34182	Šiljato dleto SDS-MAX	400 mm		Akcijska cena: 660,-
P-16243	Šiljato dleto SDS-MAX	400 mm		Akcijska cena: 950,-
D-34213	Ravno dleto SDS-MAX	400 mm	25 mm	Akcijska cena: 660,-
P-16271	Ravno dleto SDS-MAX	400 mm	25 mm	Akcijska cena: 950,-
P-16302	Pljosnato dleto SDS-MAX	360 mm	50 mm	Akcijska cena: 1.400,-
P-16318	Pljosnato dleto SDS-MAX	300 mm	80 mm	Akcijska cena: 2.130,-

VIJCI ZA PROIZVODNJU I MONTAŽU PVC STOLARIJE

VIJAK ZA PVC SAMOREZAC DIN 7504 P/ZN PH2	1000kom
dimenzija	cena
3,9 X 16	715.-
3,9 X 19	875.-
3,9 X 25	1,175.-
3,9 X 32	1,590.-
3,9 X 40	1,890.-
VIJAK ZA PVC DIN 7505 P/ZN PH2	**1000kom**
dimenzija	cena
4 X 25	905.-
4 X 30	1,175.-
4 X 35	1,275.-
4 X 45	1,460.-
TURBO VIJAK TX30	**1000kom**
dimenzija	cena
7,5 x 92	888.-
7,5 x 112	1,056.-
7,5 x 132	1,272.-
7,5 x 152	1,512.-
7,5 x 182	1,812.-
7,5 x 202	2,004.-
7,5 x 212	2,232.-

NOVO U PONUDI

MADE IN EU

POZOVITE ZA KOLIČINSKE RABATE

Vrhunski kvalitet vijaka proizvedenih u EU.
Sve dimenzije samorezaca i vijak za proizvodnju.
Turbo šrafovi za montažu.

MITRE KIT
DVOKOMPONENTNI SUPER LEPAK

SOUDAL

Mitre Kit je dvodelni sistem trenutnog lepka
na bazi cijanoakrilata sa aktivatorom koji je
posebno koristan za proizvodne linije i UPVC obloge prozora.

Mitre Kit se uglavnom koristi u industriji nameštaja, drveta,
kuhinje i plastike gde njegova trenutna svojstva lepljenja dramatično smanjuju vreme montažu
spojeve u poređenju sa konvencionalnim lepkovima za drvo.
Proizvod je takođe pogodan za trenutno lepljenje iverice, gume, PVC-a, metala i većine plastike

Akcijska cena: **549,-**

PIŠTOLJSKA PU PENA 750ML
SOUDAFOAM GUN 750ML

SOUDAL

Jednokomponentna poliuretanska samoširećа pena.
Gustine 25 kg/m³,
iskorišćenje 40l očvrsle pene,
naknadno širenje < 1%,

STABILA LIBELA 50cm

48 kom **20.990,-**

EH 3380.040
SECURAL

HALDER

Specijalista za uglove i ivice
Upotreba: montaža parketa i laminata, prozora i vrata, montaža nameštaja, stolarski radovi, limarski radovi, pozicioniranje i podešavanje radnih predmeta,
Poliuretanski umetak

30x40, 680g

Akcijska cena: 2.999,-

PI 3006042119
TESARSKI ČEKIĆ

RUTHE

Kvalitetni čelik,
udobna plastičana ručka crne boje,
magnet za eksere;
Tezina 600g

Akcijska cena: **1.299,-**

D16S
RAVNE MAKAZE ZA LIM

BESSEY

Izrađene od visoko kvalitetnog čelika
Mikrouzubljenje za bolje rezanje
Dvokomponetna ergonomska ručka

Akcijska cena: 1.399,-

SOUDAFLEX 40FC 310ML
POLIURETANSKI DIHTUNG/LEPAK

SOUDAL

Trajno elastično poliuretansko dihtung - lepilo posebno dizajnirano za lepljenje u građevinskoj, limarskoj i montažnoj industriji kao i diletacije u građevinarstvu. Izvrsno prijanjanje na većinu površina: beton, metal, poliester, plastiku, itd. Može izdržati opterećenje jer upija vibracije. Može se farbati. Osnovna boja siva.

12 kom x 420,- **5.040,-**

WC 4352
PIŠTOLJ ZA KARTUŠE

wolfcraft

Akcijska cena: **899,-**

BURGIJA ZA DRVO

Burgija za drvo sa 3 vrha, cilindrični prihvat
Ove burgije su odlične za primenu u tvrdo ili meko drvo. Imaju izbrušeno čelično telo sa tačkom za centriranje.

	Prečnik	Radna dužina	Ukupna dužina			
D-07026	3 mm	30 mm	60 mm	45.-	10 kom	450.-
D-07032	4 mm	40 mm	75 mm	45.-	10 kom	450.-
D-07048	5 mm	45 mm	85 mm	52.-	10 kom	520.-
D-07054	6 mm	50 mm	95 mm	62.-	10 kom	620.-
D-07157	6 mm	150 mm	315 mm	266.-	1 kom	266.-
D-07076	8 mm	65 mm	115 mm	82.-	10 kom	820.-
D-07163	8 mm	150 mm	315 mm	305.-	1 kom	305.-
D-07098	10 mm	85 mm	135 mm	105.-	5 kom	525.-
D-07179	10 mm	150 mm	315 mm	330.-	1 kom	330.-
D-07107	12 mm	90 mm	155 mm	145.-	5 kom	725.-
D-07185	12 mm	150 mm	315 mm	430.-	1 kom	430.-
D-07191	14 mm	150 mm	315 mm	510.-	1 kom	510.-
D-07200	16 mm	150 mm	315 mm	646.-	1 kom	646.-
D-07135	18 mm	114 mm	200 mm	399.-	1 kom	399.-
D-07141	20 mm	125 mm	200 mm	446.-	1 kom	446.-

STOLARSKA STEGA

wolfcraft

Izrađena od visoko kvalitenog materijala koji omogućava velike sile stezanja
Ergonomska drška sa umetcima protiv klizanja;

WC 3620 300mm — Akcijska cena: **2.399,-**

WC 3621 450mm — Akcijska cena: **2.799,-**

WC 3622 700mm — Akcijska cena: **3.199,-**

WC 3623 1000mm — Akcijska cena: **3.599,-**

WC 5205
UNIVERZALNA VINKLA

Zamerenje, označavanje i crtanje
Materijal izrade: čelik
Dimnezije 200 x 300

Akcijska cena: **1.199,-**

SIMPLEX

HALDER

Umetak: Kompozitna guma i superplastika
Metalno kućište,
Drvena drška

EH 3017.030 Ø 30, 340g — Akcijska cena: **2.399,-**

EH 3017.051 Ø 50/40, 680g — Akcijska cena: **3.199,-**

BRAVARSKI ČEKIĆ

RUTHE

Iskovan od
kvalitenog celika po DIN 1041,
lakirana jasenova drska

PI 3003010119 300g — Akcijska cena: **899,-**

PI 3005010119 500g — Akcijska cena: **1.099,-**

PI 3008010119 800g — Akcijska cena: **1.399,-**

PI 3010010119 1000g — Akcijska cena: **1.599,-**

J165EAD
ELEKTRIČNA HEFTALICA

Tip municije: A, D, E
Težina: 1750g
Dužina kabla: 3,5m

GRATIS MUNICIJA
TIP A 11,3 X 14mm 5.000kom

Akcijska cena: **13.990,-**

AF506
PNEUMATSKI ZABIJAČ EKSERA U REDENIKU

Kapacitet magacina: 100
Dužina eksera: 15 - 50 mm
Prečnik eksera (Ø): 1,2 mm

Akcijska cena: **9.650,-**

BRZA STEGA

Profeionalna brza stega,
robusna i snažna za brzo i jednostavno stezanje

WC 3031
300mm
Akcijska cena: **2.199,-**

WC 3032
450mm
Akcijska cena: **2.299,-**

WC 3033
700mm
Akcijska cena: **2.499,-**

WC 3034
915mm
Akcijska cena: **2.799,-**

WC 3038
KONEKTOR STEGA

Omogućava povezivanje 2 brze stege
do dužine 200mm

Akcijska cena: **1.099,-**

SUPERCRAFT

Najlonski uložak koji ne
ostavlja trgove na metalu;
Dugačka drvena drška,
Beztrzajni

EH 3366.030
Ø 30, 460g
Akcijska cena: **2.499,-**

EH 3366.040
Ø 40, 715g
Akcijska cena: **2.999,-**

SIMPLEX

Umetak: Kompozitna guma i superplastika
Metalno kućište,
Drvena drška

EH 3027.030
Ø 30, 335g
Akcijska cena: **2.299,-**

EH 3027.040
Ø 40, 635g
Akcijska cena: **2.799,-**

SUPERCRAFT

Najlonski uložak koji ne
ostavlja trgove na metalu
Izdržljiva metalna drška
Beztrzajni

EH 3377.140
Ø 40, 800g
Akcijska cena: **2.999,-**

EH 3377.150
Ø 50, 1.150g
Akcijska cena: **3.599,-**

SVE VAŠE POTREBE NA JEDNOM MESTU

HALDER

Donosimo naše inovativno osoblje, mašine i metode u pogon kako bi vam pomogli da zadovoljite sve svoje proizvodne potrebe - bilo da proizvodite prilagođene ili standardne delove, treba da izvršite jednostavne instalacione poslove ili proizvoditi složene sklopove.

MAŠINSKI ELEMENTI

POZICIONERI

INDEKSNI VIJCI

KUGLIČNI PINOVI

MONTAŽNE STOPICE

STEZNI ELEMENTI

MATICE ZA T-SLOTOVE

STEZNI VIJCI

STEZNE ŠAPE

PLUTAJUĆE STEZALJKE

KOMPAKTNE STEZALJKE

OPERACIONI ELEMENTI

PODESIVE STEZNE POLUGE

STEZNE POLUGE

TOMMI ŠRAFOVI

ZVEZDADTE RUČKE

RUČNI TOČKOVI

RUČNE I PNEUMATSKE STEGE

VERTIKALNE STEGE

HORIZONTALNE STEGE

POTISNE STEGE

ZATEZNE STEGE

KLEŠTA STEGE

PNEUMATSKE STEGE

PNEUMATSKE ROTIRAJUĆE STEGE

PNEUMATSKI CILINDRI

PNEUMATSKE ELEKTRO STEGE

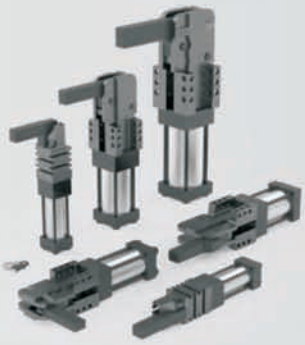

PNEUMATSKE ELEKTRO STEGE

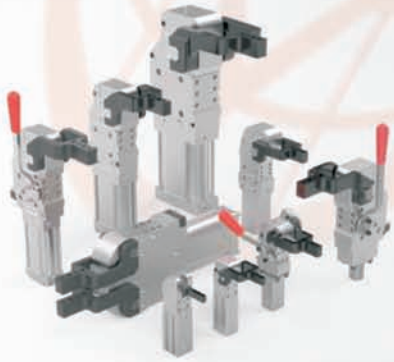

STEGE VISOKE TOLERANCIJE

STEZNI KOMPLETI

MP DP15M
PUMPA ZA ČIŠĆENJE ALATA

Koristi se za čišćenje blokiranih ili zaprljanih kanala za hlađenje i grejanje alata za brizganje plastike, kao i samog izmenjivača toplote.
Pumpa ima sistem za promenu smera toka cirkulacije tečnosti za čišćenje; Koristi se uz odgovarajuće tečnosti koje čiste rđu, kamenac i druge nečistoće.; Posle svakog čišćenja vrši se i neutralizacija sistema.

Akcijska cena: 89.990,-

SREDSTVA ZA ČIŠĆENJE

MP RL10
10kg Čelik, bakar — **Akcijska cena: 5,590,-**

MP RL10P
10kg Čelik, bakar — **Akcijska cena: 8.790,-**

MP RP10
10kg INOX, Aluminim — **Akcijska cena: 14.990,-**

NEUTRALIZATRORR

MP NP10
10kg — **Akcijska cena: 9.990,-**

PRIKLJUČAK ZA CREVO 10 mm

MP 09K10 — Akcijska cena: **829,-**

MP 09K10V
sa ventilom — Akcijska cena: **979,-**

MP 09K10-90
90° — Akcijska cena: **999,-**

MP 09K10V-90
sa ventilom 90° — Akcijska cena: **1.189,-**

PRIKLJUČAK ZA CREVO 13 mm

MP 13K13 — Akcijska cena: **999,-**

MP 13K13V
sa ventilom — Akcijska cena: **1.179,-**

MP 13K13-90
90° — Akcijska cena: **1.249,-**

MP 13K13V-90
sa ventilom 90° — Akcijska cena: **1.429,-**

PLASTIČNO CREVO ZA VODU

Materijal PVC,
ojačan sintetičkim platnom
Radna temp do 60°C
Pakovanje 30m

MP P10R
10 mm, Crveno — Akcijska cena: **4.990,-**

MP P10B
10 mm, Plavo — Akcijska cena: **4.990,-**

GUMENO CREVO ZA VODU

Materijal EPDM,
ojačan sintetičkim platnom
Radna temp do 100°C
Pakovanje 50m

MP G13B
13 mm, Crveno — Akcijska cena: **24.950,-**

MP G13R
13 mm, Plavo — Akcijska cena: **24.950,-**

MINI SEČICE POD UGLOM

MP P60-40
Ugao sečenja 40° — Akcijska cena: **3.299,-**

MP P60-90
Ugao sečenja 90° — Akcijska cena: **3.499,-**

... ime kome možete verovati.

nova linija MOULDPRO sprejeva

MCD501FG
Sredstvo za čišćenje/ odmašćivanje plesni, NSF

Akcijska cena: **999,-**

MPW501FG
Vosak za zaštitu kalupa, bistri, NSF

Akcijska cena: **799,-**

MPB501FG
Sprej za zaštitu alata Mould Protect, NSF

Akcijska cena: **999,-**

MRN501FG
Višenamenski odvajač bez silikona NSF

Akcijska cena: **999,-**

MLF501FG
Belo mazivo za izbacivače NSF

Akcijska cena: **1.499,-**

MAŠINSKI ČISTAČ PODOVA

NOVO U PONUDI

Mašinski čistač je sredstvo za pranje radionica, mašina i vozila. Blago razredivo sredstvo za čišćenje na bazi tenzida sa odličnim svojstvima rastvaranja masti i ulja. Ne sadrži silikone. Pogodan za ručno i mašinsko pranje kao i za mašinsko pranje pod visokim pritiskom. Koncentracija primene: Ručno pranje 3-50%, mašine za pranje pod visokim pritiskom 3-5% mašina za pranje 3-10%

Pakovanje 5l

Akcijska cena: 3.499,-

PASTA ZA RUKE

TOP ARTIKAL

Gusto kremasto sredstvo za pranje ruku sa GLICERINOM prijatnog mirisa
Deluje blago na kožu ruku.

Pakovanje:
10 kg

2 x 10 kg 1.999,-

INDUSTRIJSKI UBRUS

Troslojni, plave boje

2 kom 2.299,-

OKS 2661

Brzi čistač, čistač kočnica
- Za mašinske delove i površine uprljane uljem ili mašću.
- Isparava brzo i bez ostataka. Velika moć čišćenja.
- Idealno za pripremu spojeva koje treba lepiti i za čišćenje mesta koje treba podmazati.

Pakovanje:
- Sprej 600 ml

Pakovanje 12 komada

12 x 299.- 3.588,-

OKS INDUSTRIJSKE KRPE

EXTRA CENA

100% pamučne krpe u rinfuzu

Pakovanje:
10 kg

2 x 10 kg 1.999,-

8ALARJP
Radna bluza ALARA plava

8ALARPP
Radne pantalone klasične ALARA plava

TENCATE
svetski br.1 u zaštitnim materijalima

Materijal: Tencate Tecawork™ tkanina 65% poliestersko vlakno, 35% pamuk, 245g/m2

Radna jakna i pantalone kopčaju se skrivenim YKK drikerima, jakna ima 5, a pantalone 7 funkcionalnih džepova. Komplet odelo je malo užeg kroja koji bolje pristaje, a ne umanjuje slobodne pokrete tela.

Boja: plava
Veličina: 48-62

Radna bluza	Akcijska cena:	1.890,-
Radne pantalone	Akcijska cena:	1.890,-

H9300
Radna bluza 4TECH sivo-crna

H9301
Pantalone klasicne 4TECH sivo-crna

H9302
Pantalone farmer 4TECH sivo-crne

Materijal: 65% poliestersko vlakno, 35% pamuk, 240g/m 2

Radne pantalone sprtskog izgleda. Kopča se skrivenim patent zatvaračem, drikerima sa strane, a tregeri su podesivi.
lima više funkcionalnih džepova i veliki prednji džep te dodatno pojačanje na kolenima s džepom za štitinke za kolena, reflektirajuća traka na kolenima radi bolje uočljivosti.

Radna jakna s pojačanjem na ramenima od 600D Oxford poliestera s funkcionalnim džepovima.
Zatvara se skrivenim patent zatvaračem s čičak trakom. Rukavi se zatežu s čičak trakom, a jakna je stegnuta u struku s ušivenom gumom sa svake strane radi boljeg pristajanja.

Kroj je klasičan i dobro pristaje svima.

Veličine: 48-60

Radna bluza	Akcijska cena:	2.999,-
Radne pantalone klasične	Akcijska cena:	2.699,-
Radne pantalone farmer	Akcijska cena:	2.999,-

ZAVARIVAČKI SET

5CER KOŽNA KECELJA
5HEL KOŽNI NARUKAV
RENE ZAVARIVAČKA RUKAVICA

Akcijska cena: **1.899,-**

ODELO RADNO

PILOT RADNO ODELO
Dvodelni komplet, bluza i pantalone sa tregerima, klasičnog kroja, teget boje, praktični džepovi, udoban kroj, elastičan zadnji deo tregera za veći komfor.
Izrađeno od vrhunskog TENCATE materijala koje daje dugotrajnost i postojanost boja i posle 50 pranja.

TENCATE
svetski br.1 u zaštitnim materijalima

6ATENA
VARILAČKA RUKAVICA ATENA

Goveđa špalt koža sa pojačanjima na palcu i vrhovima prstiju
Dlan: goveđa špalt koža
Nadlanica: goveđa špalt koža
Manžetna: goveđa špalt koža
Podstava: pamučna podstava

Dostupne veličine: 10

6 x 369,- 2.214,-

6HONO
VARILAČKA RUKAVICA HONOS

Varilačka rukavica od ovčje kože s pojačanjima na palcu te vrhovima prstiju, prošivena kevlar koncem
Dlan: ovčja koža
Nadlanica: ovčja koža
Manžetna: goveđa špalt koža
Dostupne veličine: 10,11

6 x 399,- 2.394,-

P51200

Materijal: 100% pamuk, 300g/m2

Akcijska cena: **2.999,-**

A2043
KIRK RUKAVICA ZA ZAVARIVAČE

Vatrootporna varilačka rukavica visokog kvaliteta, od goveđe kože, prošivena kevlar koncem
Materijal: Goveđa koža
Manžetna: 15 cm, Goveđa špalt koža
Šavovi: Kevlar vlakna
Veličina: 10

6 x 449,- 2.694,-

501
VARILAČKA MASKA RUČNA

Materijal: polipropilen
Dimenzije stakla: 110x90 mm
Okvir: termoplastičan
Težina: 315 gr
Dimenzija: 250x385x100

Akcijska cena: **359,-**

6MER400
VARILAČKA MASKA

MERCURIO 4
4 detektora svetla
Automatsko prilagodljivo zatamnjenje od 9 do 13
Veličina stakla: 100x45 mm
Brzina prilagodljivosti solarne ćelije 0,4ms
Prilagodljivo vreme čišćenja od 0,1 do 1,0 ms
Udobna prilagodljiva traka za glavu
Solarno napajanje i napajanje na bateriju

Akcijska cena: **5.499,-**

6TORO
KOŽNA RUKAVICA

Kožna radna rukavica sa ergonomskim palcem, udobne, fleksibilne i povoljne rukavice za precizne radove u suvom okruženju
Materijal: glatka bivolja koža
Manžetna: elastična traka ispod nadlanice
Veličina: 9,10,11

24 x 249,- 5.976,-

203FRS
KOŽNA RUKAVICA

FALCO STRONG
Zaštitne rukavice proizvedene od goveđe kože, sa ojačanjem od goveđeg špalta na dlanu, palcu i kažiprstu, i tekstilnom postavom.
Tople su, i pružaju dobru zaštitu u hladnijim i vetrovitim uslovima.
Koriste se u građevinarstvu, industriji, poljoprivredi, na radnim mestima gde je potrebna zaštita kompletne šake.

Veličina 10,5

24 x 269,- 6.456,-

A9023
RUKAVICA DICK KNUCKLE

Građevinska rukavica DICK NUCKLE
sa elastičnom manžetom i naranzđastim latex premazom,
za upotrebu u suvom uslovima rada
Materijal: poliester/pamuk pletivo
Premaz: latex premaz preko 3/4 površine

Veličina: 10

24 x 129,- 3.096,-

42-874
RUKAVICA MAXIFLEX
AD-APT ULTIMATE

Ultra lagane, bez silikona, obložene nitrilnom mikro penom
Napredna izrada omogućuje prozračnost 360°, smanjuju vlaženje ruku i povećavaju udobnost
Oblik, prijanjanje i osecaj vodeći u klasi, izuzetno izdržljive.
Dlan: debljina 1,0mm, Veličine: 7-11

Akcijska cena: **389,-**

1CRAG
RUKAVICA SA PU PREMAZOM SIVA

NOVO U PONUDI

Anticut rukavica sa PU premazom

Protivrezna rukavica sa PU premazom preko dlana
Dobar hvat i fleksibilnost prstiju
Pletivo: HPPE ,poliamidna vlakna i elastan, promer niti 13
Premaz: poliuretan
Standard: 4342C
Dostupne veličine: 9-11

Akcijska cena: 339,-

1CRPG
RUKAVICA EUROCUT P500

Protivrezna rukavica sa PU premazom preko dlana izuzetno tanka s dobrim prianjanjem i spretnošću prstiju
Pletivo: mešavina HPPE (polietilenska vlakna visokih performansi čvrstoće) i staklene niti, promer niti 13
Premaz: poliuretan (PU)
Standard: EN420, EN388 (4X43D)
Dostupne veličine: 6-11
Originalno pakovanje: 5/50

Akcijska cena: 429,-

1CHIC6
RUKAVICA EUROCUT IMPACT
ŽUTA

Protivrezna rukavica sa nitrilnim premazom preko dlana
Zaštita od udara, pojačanje na prstima i nadlanici
Pletivo: bezšavno pletivo HPPE , promer niti 13
Premaz: nitril
Standard: 4342C, EN13594 (P)
Dostupne veličine: 10

Akcijska cena: 1.099,-

6PINTOBK
RUKAVICA SA
PU PREMAZOM

EXTRA CENA

Rukavica s PU premazom PINTO crna
Pletene bešavne rukavice od poliestera, sa tankim slojem poliuretana na dlanu i prstima, i elastičnom manžetnom.
Veličine: 9-11

120 x 49,- 5.880,-

1LACRWT
RUKAVICA POLIESTER CRVENA
SA CRNIM PREMAZOM

Rukavica poliester
crvena sa crnim premazom
Pletene bešavne najlonske rukavice sa slojem veoma fleksibilne gume na dlanu i prstima, elastične, lagane, imaju odličnu paropropusnost, odlično prijanjaju uz ruku.
Veličina 10

24 x 109,- 2.616,-

9BRIOL
RADNA CIPELA PLITKA O1

NOVO U PONUDI

BRIONI O1
Plitke radne cipele u crnoj koži sa postavljenim jezikom
Materijal gornjišta: glatka koža
Podstava: netkana podstava
Đon: PU dvostruke gustoće, protivklizan na keramici i metalu, otporan na ugljovodonike
Zaštitna kapica: nema
Neprobojna tabanica: nema
Tehničke karakteristike: O1 SRC

Dostupne veličine: 36-47

Akcijska cena: 1.699,-

9BRISL
ZAŠTITNA CIPELA PLITKA S1P

BRIONI S1P
Plitke zaštitne cipele u crnoj koži sa postavljenim jezikom
Materijal gornjišta: glatka koža
Podstava: netkana podstava
Đon: PU dvostruke gustoće, protivklizan na keramici i metalu, otporan na ugljovodonike
Zaštitna kapica: čelična
Neprobojna tabanica: nerđajuči čelik
Tehničke karakteristike: S1P SRC

Dostupne veličine: 37-47

Akcijska cena: 1.799,-

9BRIOSL
ZAŠTITNA CIPELA PLITKA S3

BRIONI S3
Plitke zaštitne cipele u crnoj koži sa postavljenim jezikom
Materijal gornjišta: glatka koža
Podstava: netkana podstava
Đon: PU dvostruke gustoće, protivklizan na keramici i metalu, otporan na ugljovodonik
Zaštitna kapica: čelična
Neprobojna tabanica: nerđajuči čelik
Tehničke karakteristike: S3 SRC

Dostupne veličine: 37-47

Akcijska cena: 1.999,-

9DYNAL
ZAŠTITNA CIPELA PLITKA DYNAMIC S1P AQUA

9DYNGL
ZAŠTITNA CIPELA PLITKA DYNAMIC S1P SIVA

9DYNNL
ZAŠTITNA CIPELA PLITKA DYNAMIC S1P PLAVA

Gornjište: PU i mrežica
Podstava: mrežasti tekstil
Uložna tabanica: tekstilna
Tabanica: neprobojna tekstilna
Đon: dvoslojni Phylon/guma
Zaštitna kapica: kompozitna
Specijalne karakteristike:S1P SRC

Veličine 41-47

Akcijska cena: 4.499,-

9LERSL
PLITKA ZAŠTITNA CIPELA

LERIDA S1P

Gornjište: microfiber
Zaštitna kapica: kompozitna
Zaštitna tabanica: neprobojna tekstilna
Uložna tabanica: memorijska pena
Podstava: prozračni tekstil
Đon: dvoslojni PU/PU
Tehničke karakteristike: S1P SRC ESD Metal free
Veličine 37 - 47

Akcijska cena: **3.799,-**

9BERGSL
ZAŠTITNA CIPELA PLITKA BERG S3

Zaštitna plitka cipela s pojacanom petom i nadkapom
Zaštitna kapica: kompozitna
Neprobojna tabanica: tekstilna neprobojna tabanica
Gornjište: vodootporna brušena nubuck koža
Uložna tabanica: tekstil na PU peni, anatomska, antistatik, prozracna
Đon: PU/nitrilna guma, testirana na kontaktnu toplotu do 300°C
Tehnicke karakteristike: S3 SRC HRO, metal free
Dostupne velicine: 36-48

Akcijska cena: 4.699,-

9FREL
ZAŠTITNE CIPELE FREEDITE S3, PLITKA

Lagane zaštitne cipele bez metalnih delova,
Materijal gornjišta: granulirana vodootporna koža
Podstava: Prozračna tekstilna podstava
Đon: PU dvostruke gustoće antistatik, otporan na habanje, ulja i ugljovodonike
Zaštitna kapica: kompozitna.
Neprobojna tabanica: kompozitna tekstilna

Akcijska cena: **2.990,-**

9PEAOSL
ZAŠTITNA CIPELA PLITKA S1P
NARANDŽASTA

9PEANSL
ZAŠTITNA CIPELA PLITKA S1P
PLAVA

PEAK
Plitke zaštitne cipele od kože i prozračnog tekstila i podstavljenim jezikom
Materijal gornjišta: brušena koža i mrežasto poliester vlakno
Podstava: Prozračna tekstilna podstava
Đon: PU dvostruke gustoće, antistatik, protivklizan na keramici i metalu, otporan na ugljovodonik
Zaštitna kapica: čelična
Neprobojna tabanica: nerđajući čelik
Tehničke karakteristike: S1P SRC

Dostupne veličine: 40-47

Akcijska cena: 2.499,-

9NIMB
PATIKA NIMBA PLAVA

9OLIMG
PATIKA OLIMP SIVA

NOVO U PONUDI

Gornjište: Flyknit tehnologija, mrežica
Podstava: mrežasti tekstil
Uložna tabanica: tekstilna anatomska
Đon: Phylon + TPR
Specifičnost: lagana , prozračna , udobna

Dostupne veličine: 37-47

Akcijska cena: 2.699,-

9SPEED
RADNA PLITKA CIPELA

SPEED
Plitka cipela bez zaštite,
mrežasti i oxford tekstil ojačan sa PU,
Postava: 100% tekstil,
Đon: TPU, EVA
Veličine: 36-47

Akcijska cena: 2.499,-

9PHYLL
RADNA PATIKA

PHYLON
Softshell cipela za slobodno vreme, izdržljiva, udobna za nošenje
Crni softshell sa PU pojačanjem s prednje strane
Đon: Phylon, TPR
Veličine: 41-47

Akcijska cena: 3.199,-

KOMPLET ZA RAD NA VISINI

FA10 203 00
UPRTAČ

Uprtač
sa dve tačke
kopčanja i
pojasom

FA30 600 15
DVOSTRUKO UŽE

Dvostruko uže sa sistemom za amortizaciju pada (1.5m) s kopčama

ROK UPOTREBE 10 GODINA

FA50 101 17
SPONA ČELIČNA

(otvor 18mm)

PREMIJUM QUALITY GUARANTEE

Akcijska cena: 8.490,-

652223
ZAŠTITNA ŠLEM GP PALLADIO ŽUTI

Zaštitni šlem PALLADIO

Boja: žuta
Materijal: PE HP
Unutrašnji deo: tekstil
Svojstva: UV otpornost , otporna na temperature od -20oC do +50oC
Svojstva: Specijalni dvostruki sistem za ventilaciju, ugrađen znojnik
Težina: 328g
Podešavanje: ručna regulacija

Akcijska cena: 299,-

D1002
ZAŠTITNI ŠLEM SH-1 ŽUTE BOJE

Zaštitni šlem SH-1

Materijal: ABS
Boje: bela, žuta
Opis: zaštitni šlem, posebno dizajniran za spoljašnju udobnost s ventilacijom,regulacija veličine
Svojstva: otporna na temperaturu -20°C to +50°C, vek trajanja 5 godina

Akcijska cena: 799,-

57300
ŠILT KAPA UNUTRASNJA ZASTITA OD UDARACA PLAVA

Šilt zaštitna kapa

Šilt kapa sa unutrasnjom zastitom od udaraca
Spoljašnji materijal: 100% pamuk
Unutrašnji materijal: plastična školjka od ABS-a
Unutrašnjost: obloženo sa EVA jastučićima
Svojstva: metalni otvori, podesivost

Akcijska cena: 849,-

MC150
MUŠKA T-SHIRT MAJICA KRATKI RUKAV

Muška majica
kratkih rukava

T-shirt majica kratki rukav
Materijal: 100% pamuk, 150 g/m2 +/-5%
Kragna: rebrasta, 95% pamuk,5%elastin
Boja:crna, bela, siva, crvena, teget, plava

Veličina: S-XXXL

Akcijska cena: 239,-

MPS180
MUŠKA POLO MAJICA KRATKIH RUKAVA

Muška Polo majica
kratkih rukava

Polo majica kratki rukav
Rebrasta kragna i kopčanje na dva dugmića.
Pique materijal 100% pamuk , 180g/m2
Boja:crna, bela, siva, crvena, teget, plava

Veličina: S-XXXL

Akcijska cena: 499,-

GO7041
KAPA ŠILT URANUS

Kapa šilt

URANUS
Opis: 100% pamuk, 170 grm, 5 panela
Kopčanje: čičak
Boja: bela, plava, crna, crvena
Veličina: univerzalna

Akcijska cena: 109,-

6PHI0
ZAŠTITNE NAOČARE PHI PROZIRNE

6PHI3
ZAŠTITNE NAOČARE PHI TAMNE

Okvir: polikarbonatni sa nježnim TPR jastučićima
Stakla: polikarbonatne
Debljina: 2,3 mm
Težina: 22 g
Boja stakla: prozirna

Akcijska cena: **159,-**

6RHO0
ZAŠTITNE NAOČARE RHO, PROZIRNE OJAČANE, ANTI FOG

6RHO3
ZAŠTITNE NAOČARE RHO, TAMNE, OJAČANE, ANTI FOG

Okvir: polikarbonatni sa nježnim PVC dodatkom
Stakla: polikarbonatne
Debljina: 2,2 mm
Težina: 24 g
Boja stakla: prozirna, tamna

Akcijska cena: **239,-**

60360
ZAŠTITNE NAOČARE ECOLUX PODESIVE

Okvir: najlon
Okular: polikarbonat
Debljina: 2, 2 mm
Zaštita: bočna
Boja stakla: prozirna

Akcijska cena: **149,-**

62583
ZAŠTITNE NAOČARE THUNDERLUX TAMNE

Zaštitne Naočare Thunderlux

Materijal stakla: polikarbonat 2,2 mm, tamni, otporan na grebanje
Okvir: crni polikarbonat
Optika: protiv magljenja
Zaštita: mehanički rizici, sunčeva svetlost
Boja stakla: tamna
Težina: 25 g

Akcijska cena: **279,-**

60700
DRŽAČ ZA VIZIR

Držač za vizir

Izrađen od polietilena sa sa zaštitom prednjeg kraja
Regulacija: traka sa zupcima
Uložak: za upijanje znoja, podesiv u 3 položaja

Akcijska cena: **479,-**

60710
VIZIR-POLIKARBON

Materijal: polikarbonat
Optička klasa: 1
Zaštita: od tečnosti
Upotreba: za duže vreme

Akcijska cena: **289,-**

60720
VIZIR ZAŠTITNI ZA ŠUMARE

mrežasti vizir protiv jake vrućine

Akcijska cena: **269,-**

BLS4000NEXTR/M-L
POLUMASKA OD TERMOPLASTIKE

Višekratna polumaska s dva filtera i dve tacke kopcanja
Maska: termoplastični elastomer (TPE)
Kucište:polipropilen (PE)
Sigurnosno kopčanje
Poliester (PES) i guma
Ventil: Silikonski
Težina: 124 gr
Velicina:M-L

Akcijska cena: **1.499,-**

BLS5600
MASKA OD TERMOPLASTIKE

Puna višekratna maska s dva filtera i bayonet povezivanjem
Maska: termoplastični elastomer (TPE)
Navoj: bayonet povezivanjem
Vizir: panoramski vizir klase 1 (EN 166) od polikarbonata (PC) + vitrifikacije sa zaštitom od ogrebotina i zamagljivanja
Ventil: kompatibilni svi ventili serije 200
Unutrašnjost: unutrašnja usno - nosna silikonska guma
Težina: 570 gr

Akcijska cena: **8.499,-**

FILTER ZA MASKE

Karakteristike:
vrlo lagana alternativa klasičnim filterima sa plastičnim kućištem
Vrsta navoja: Bajonet
Materijal: polipropilen

BLS214 **ABEK1** — **Akcijska cena: 659,-**

BLS254 **ABEK2P3 R** — **Akcijska cena: 1.269,-**

23206
RESPIRATOR FFP2 SA VENTILOM

Pričvršćivanje: sintetička prirodna guma bez latexa
Spoljašnji i unutrašnji delovi: od polietilena
Kučište za nos: aluminijum
Jastučići na nosu: od polietilenske pjene
Kućište ventila: polipropilena
Ventil membrane: od sintetičke gume

10 x 129,- 1.290,-

23305
RESPIRATOR FFP 3 S VENTILOM SKLOPIVI

Respiratorni filter, filter od elektrostatičnog polipropilena
Spoljašnji i unutrašnji sloj: polipropilen
Pritezanje: pomoću prirodne gume
Kučište za nos: polietilen
Težina: 19 g

20 x 199,- 3.980,-

2XARA
JEDNOKRATNA MASKA TROSLOJNA

XARA
Troslojna maska s elasticnom gumicom
Materijal: polipropilen
Velicina: univerzalna
Pakovanje: 50kom/1 paket

1000 x 3.59,- 3.590,-

HALDER
SRBIJA
Miodraga Vlajića Šuke b.b.
34000 Kragujevac
Tel: 034/332-415
Fax: 034/332-416
info@halder.rs

VAŠ PARTNER ZA PROFESIONALNE ALATE I OPREMU

Pozivamo da nam prosleđujete sve vaše zahteve na info@halder.rs

Fotografije su simbolične.
Štamparske greške su moguće.

Cene su bez PDV-a

www.halder.rs